DAIKO

間接照明

品番 DSY-4942FW

最小施工寸法…下記寸法は温度性能を満たすために必要な最小寸法です。
施工の際は器具取付が容易に行なえるようご配慮ください。

姿図

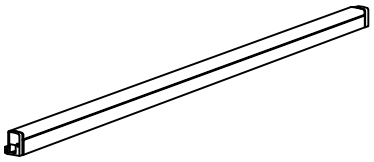

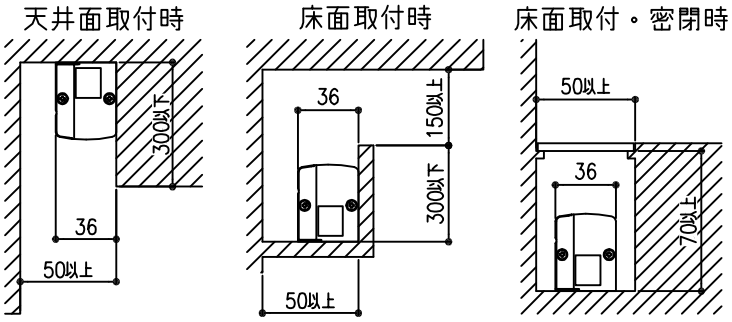

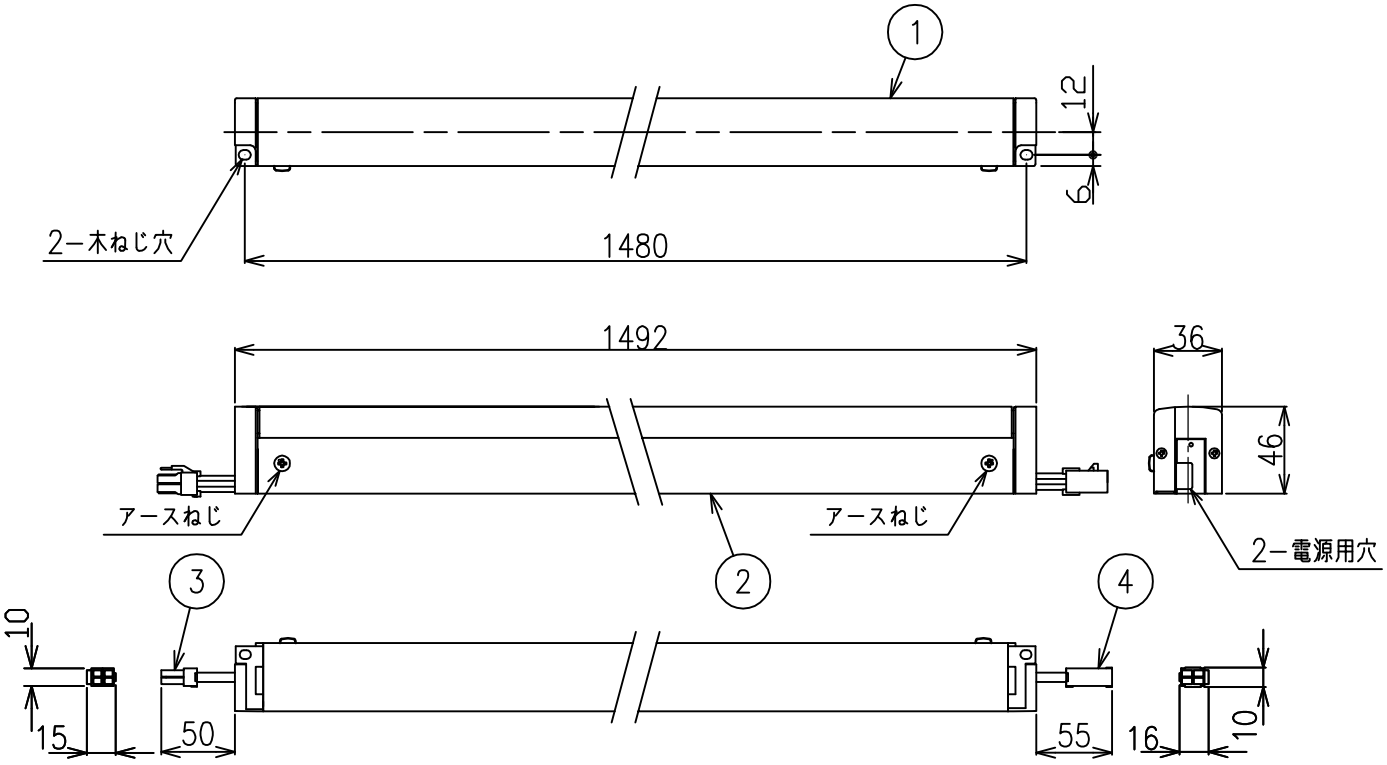

＜ご使用上のご注意＞

- 複数台を同時に点灯した場合、始動時間にバラツキが生じる場合があります。
- 複数台を同時に調光した場合、明るさが揃うまでの時間や消灯するタイミング、明るさにバラツキが生じる場合があります。
- 調光器の操作（急激にひねる等）により、商品ごとに調光動作が異なったり、若干のちらつきが発生することがあります。
これは器具の特性によるもので故障ではありません。

⚠ 安全に関するご注意

- この器具は一般通常環境の屋内天井付・壁付・床付兼用器具です。
一般通常環境以外の所、屋外、湿気の多い所、水気のかかる所では使用しないでください。
落下・感電・火災の原因になります。
- 電源電圧は、定格電圧±6%内でご使用下さい。感電・火災の原因になります。
- この器具は木ねじ取付専用です。必ず木ねじ(2本)で補強材のある位置に取付けて下さい。落下の原因になります。

定格光束	2340Lm
LED照明器具の固有エネルギー消費効率	111.4Lm/W
LEDモジュール寿命	40000時間

No.	部品名	材質	備考
7			
6			
5			
4	コネクタ(送り側)	−	YLR−04VF
3	コネクタ(電源側)	−	YLP−04V
2	本体	アルミ型材	白アルマイト
1	カバー	ポリカーボネート	乳白（マット）

機能	一般用
取付場所	屋内　天井付・壁付・床付兼用
電源接続	コネクター
消費電力	21 W　定格電圧　100/200 V
電気容量	22VA
LED付 交換不可	LED 21W 演色性 Ra83 電球色（2700K）～キャンドル色（2000K）
器具重量	約 1.8 kg

特記事項
調色調光機能付
（100%・2700K～1%・2000K）
シーンコントローラー別売
専用調光器別売
※配線施工の際、電源線以外に専用信号線（CPEV−IPシールドφ0.9～φ1.2）が必要です。
連結最大29台まで（100V時）
連結最大58台まで（200V時）
※電源接続時には必ず電源ケーブル（DP−40174）が必要です。
1回路に1台お求めください。

スイッチ無し

峠田　藤山　④

第三角法　（単位：mm）

大光電機株式会社