DAIKO

シーンセレクター

品番DP-54837

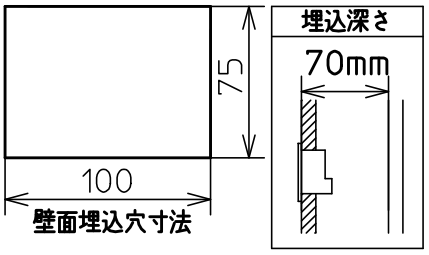

姿図

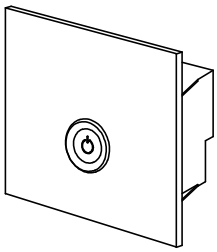

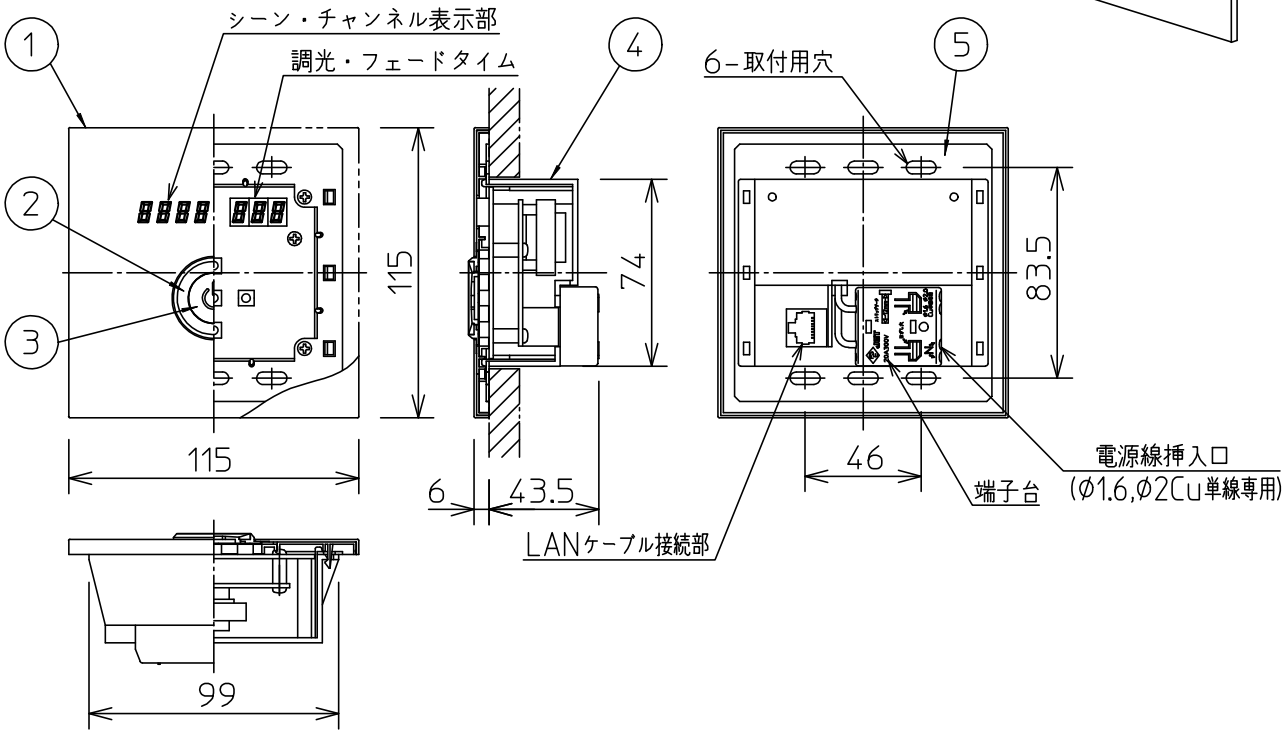

接続図

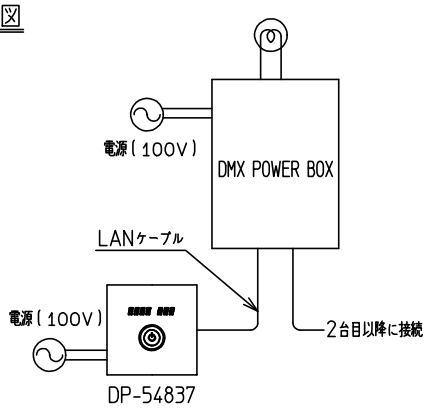

入力電力	AC100V 50/60 Hz
調光信号出力	DMX512
適合LANケーブル	より線、ストレート結線、カテゴリー5以上(8芯)
チャンネル数	40
シーンの記憶	4
シーンの再生	4
フェードタイム	0~10秒(1秒単位)
停電記憶	1年間
適合 DMX POWER BOX	DP-54838(16A×1回路) DP-54839(8A×2回路) DP-54840(4A×4回路)

No.	部品名	材質	備考
7			
6			
5	取付板	亜鉛鋼板	
4	本体	ABS樹脂	黒
3	電源スイッチ	アクリル樹脂	白
2	調光スイッチ	ポリカーボネート	透明
1	プレート	アクリル樹脂	白塗装

機能	補助用		
取付場所	屋内 壁埋込専用		
電源接続	送り付端子台		
消費電力	0.6 W	定格電圧	100 V
適合ランプ 同梱・別売			
器具重量	約 0.3 kg		

特記事項
40チャンネルメモリー調光
シーンコントローラー

山西 三木 ①

第三角法 (単位:mm)

大光電機株式会社